MODULO MOTORIZADO - 1f

CARACTERISTICAS

- Los Módulos 1f están compuestos por una estructura portante construida en chapa de acero pintada en epoxi o acero inoxidable pulido.
- Poseen filtro HEPA de 24"x 24"x 3"1/16 con marco de aluminio y una eficiencia mínima del 99,99 % en 0,3 μ.
- El motoventilador radial (EBM, de origen alemán) de alta capacidad y contrapresión, bajo nivel de ruido y velocidad regulable.
- Provisto de un prefiltro de media eficiencia Microfilter Mark 80, con marco de cartón y medio filtrante con 35% de eficiencia para una mejor protección del filtro HEPA.

UTILIZACIÓN:

- En inyección o extracción de aire filtrado.
- Construcción de equipos de aire unidireccional.
- Generación de presiones diferenciales entre ambientes limpios.

CÓDIGOS:

- AC 1f - En aluminio anodizado.
- ACC 1f - En chapa de acero pintada en epoxi.
- AL 1f - En inoxidable.

REFERENCIAS:

- PREFILTRO: MK 80 - 16"x 20"x 2"
- FILTRO HEPA: 24"x 24"x 3"1/16
- VENTILADOR: EBM Mod. 355 (Aleman)
- REGULADOR DE VELOCIDAD

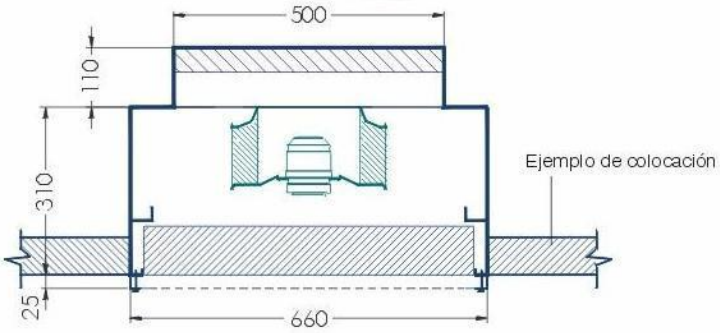

Vista Superior

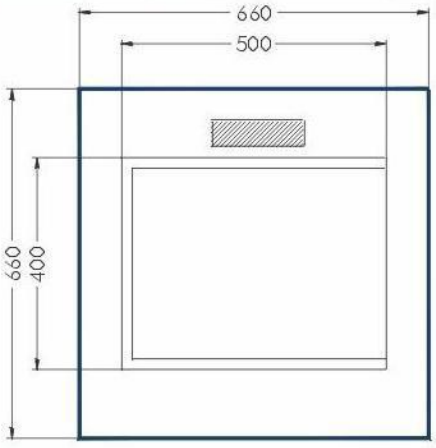

Vista Posterior

Los datos y/o valores indicados en este documento, son exclusivamente de referencia. Para mayor información contactese con nuestro Dpto. de Ventas. Asegurese tambien de estar utilizando la ultima revisión del documento. Microfilter S.A. actualiza en forma periodica sus productos , conforme a los avances tecnologicos.

Crisólogo Larralde 5.430 (B1874 AVD) Wilde - Buenos Aires - Argentina
Tel.: (54)11 4206-7834/6971 - 4353 0117 - microfilter@speedy.com.ar - www.microfilter.com.ar